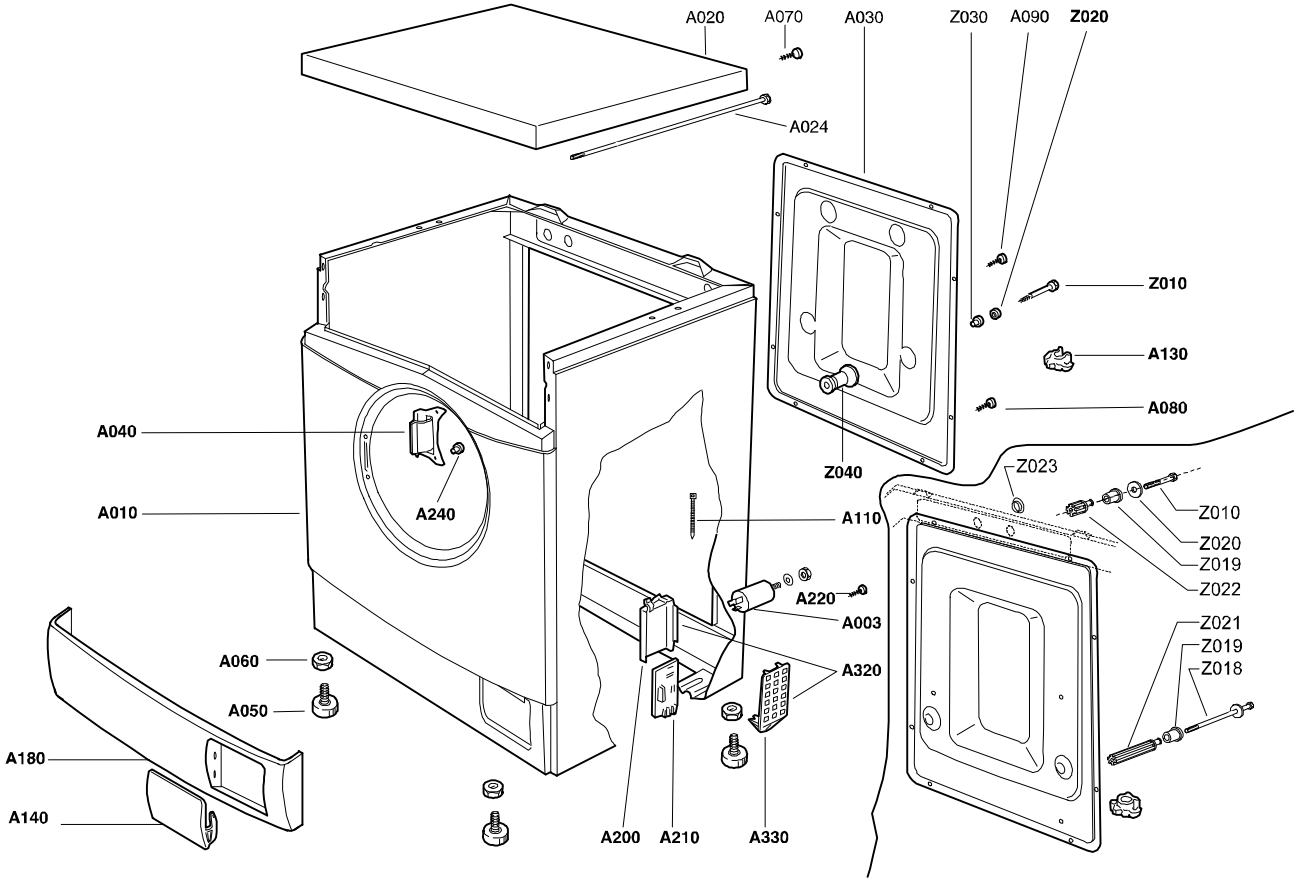
A020
A070
A030
Z030
A090
Z020
A024
Z010
A130
A080
A040
Z040
Z023
A010
A240
A110
Z010
Z020
Z019
Z022
A220
A003
Z021
Z019
Z018
A060
A320
A050
A180
A140
A200
A210
A330

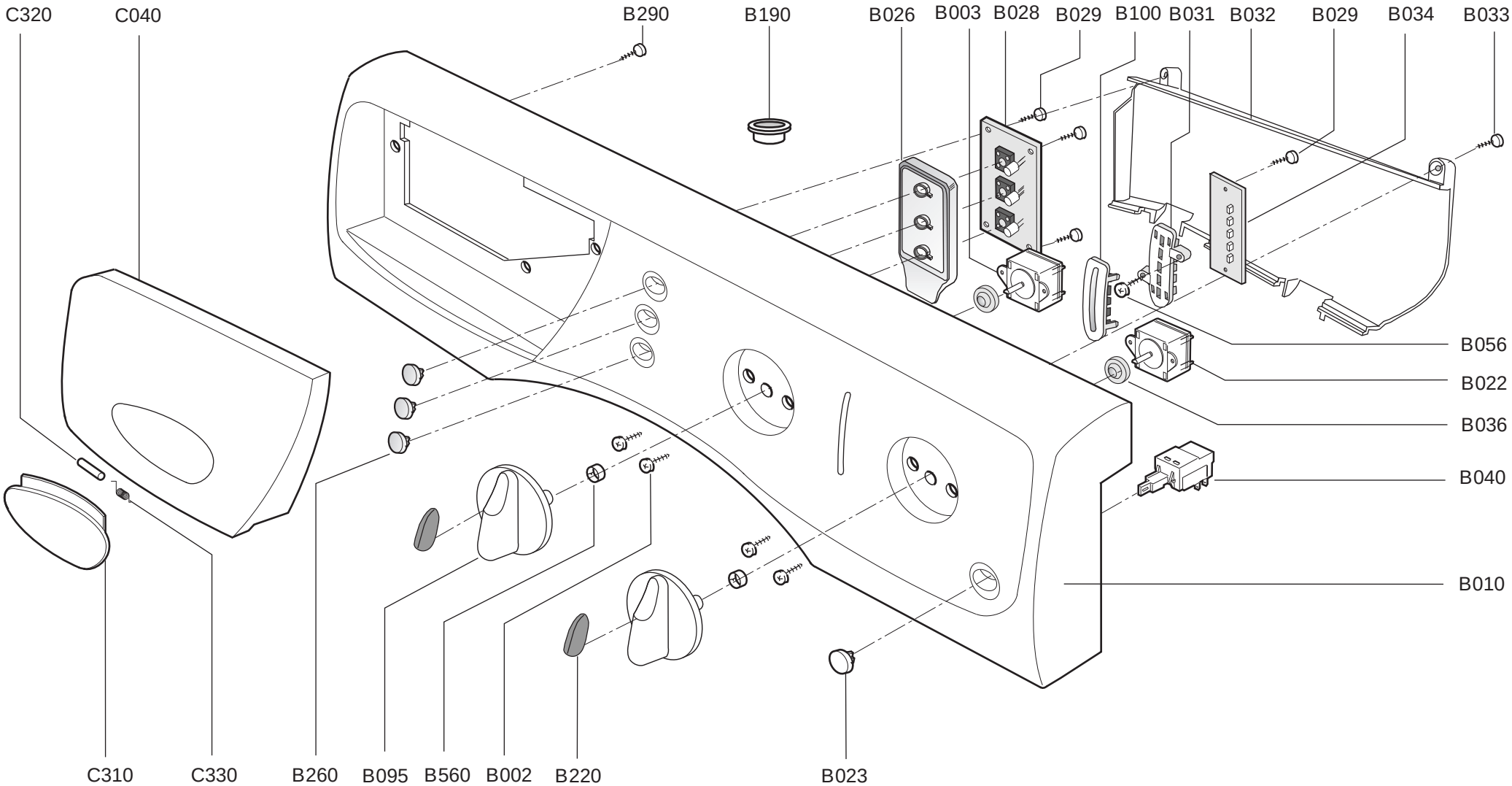
C320
C040
B290
B190
B026
B003
B028
B029
B100
B031
B032
B029
B034
B033
B056
B022
B036
B040
B010
C310
C330
B260
B095
B560
B002
B220
B023

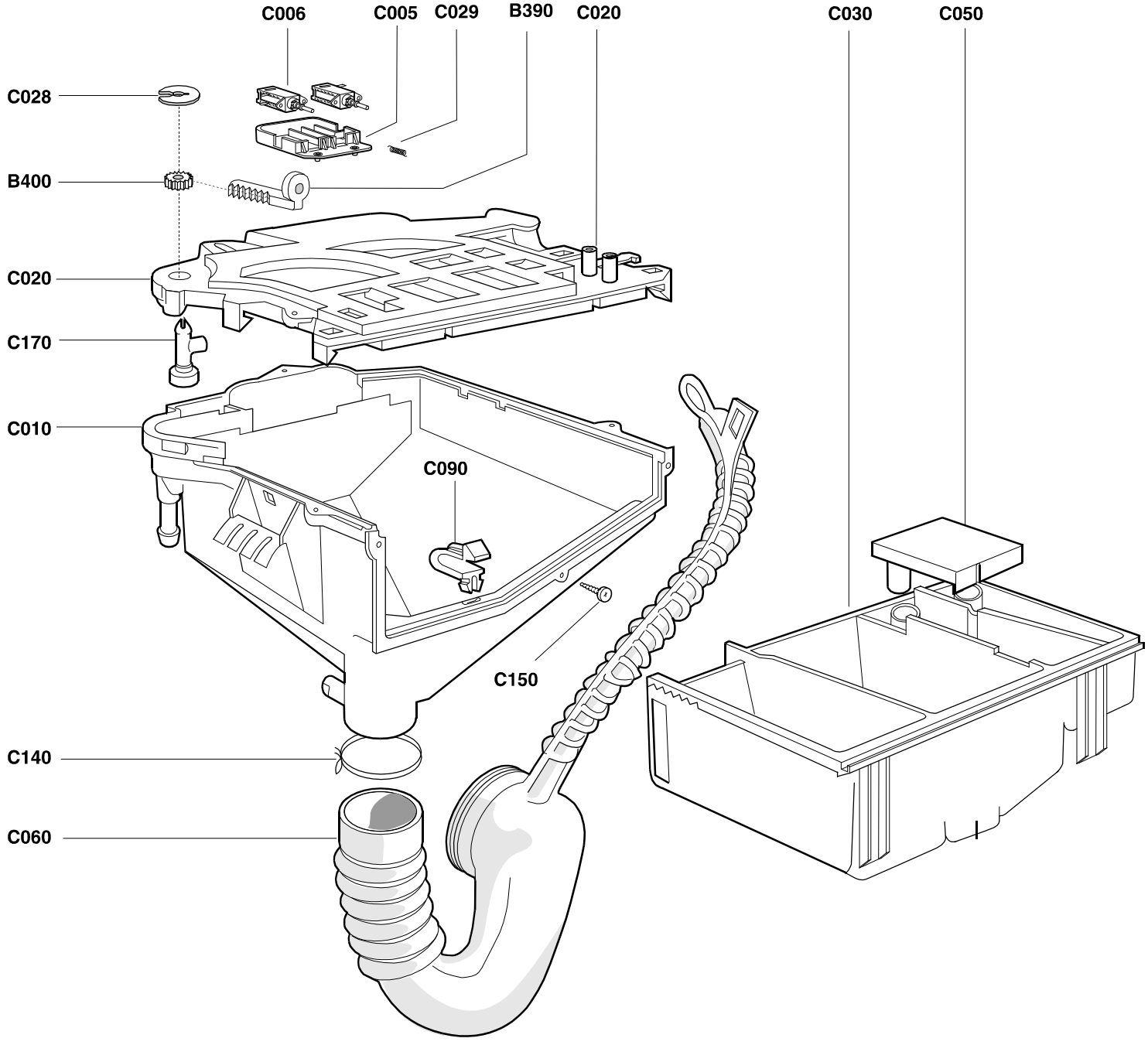
C006
C005
C029
B390
C020
C030
C050
C028
B400
C020
C170
C010
C090
C150
C140
C060

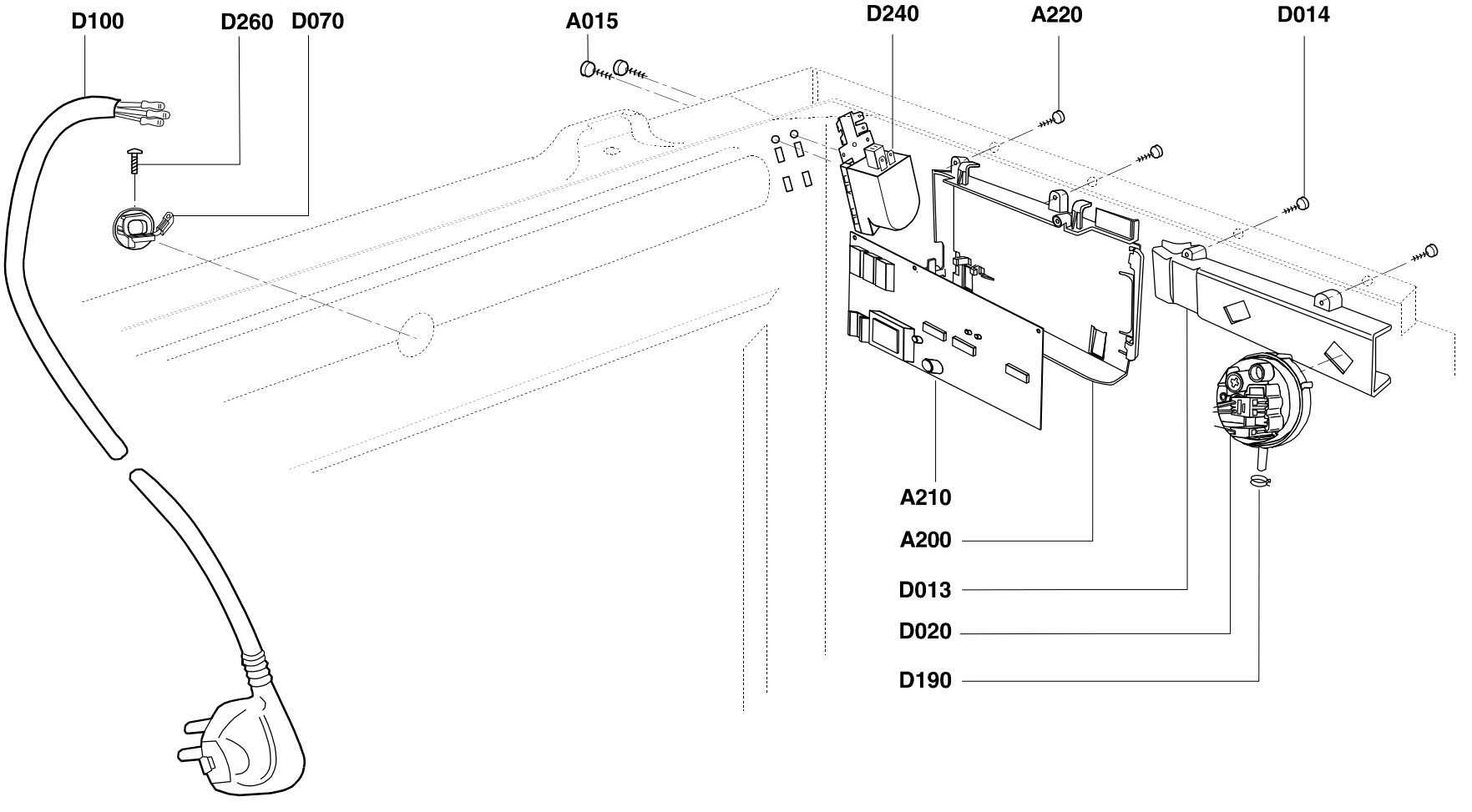
D100
D260
D070
A015
D240
A220
D014
A210
A200
D013
D020
D190

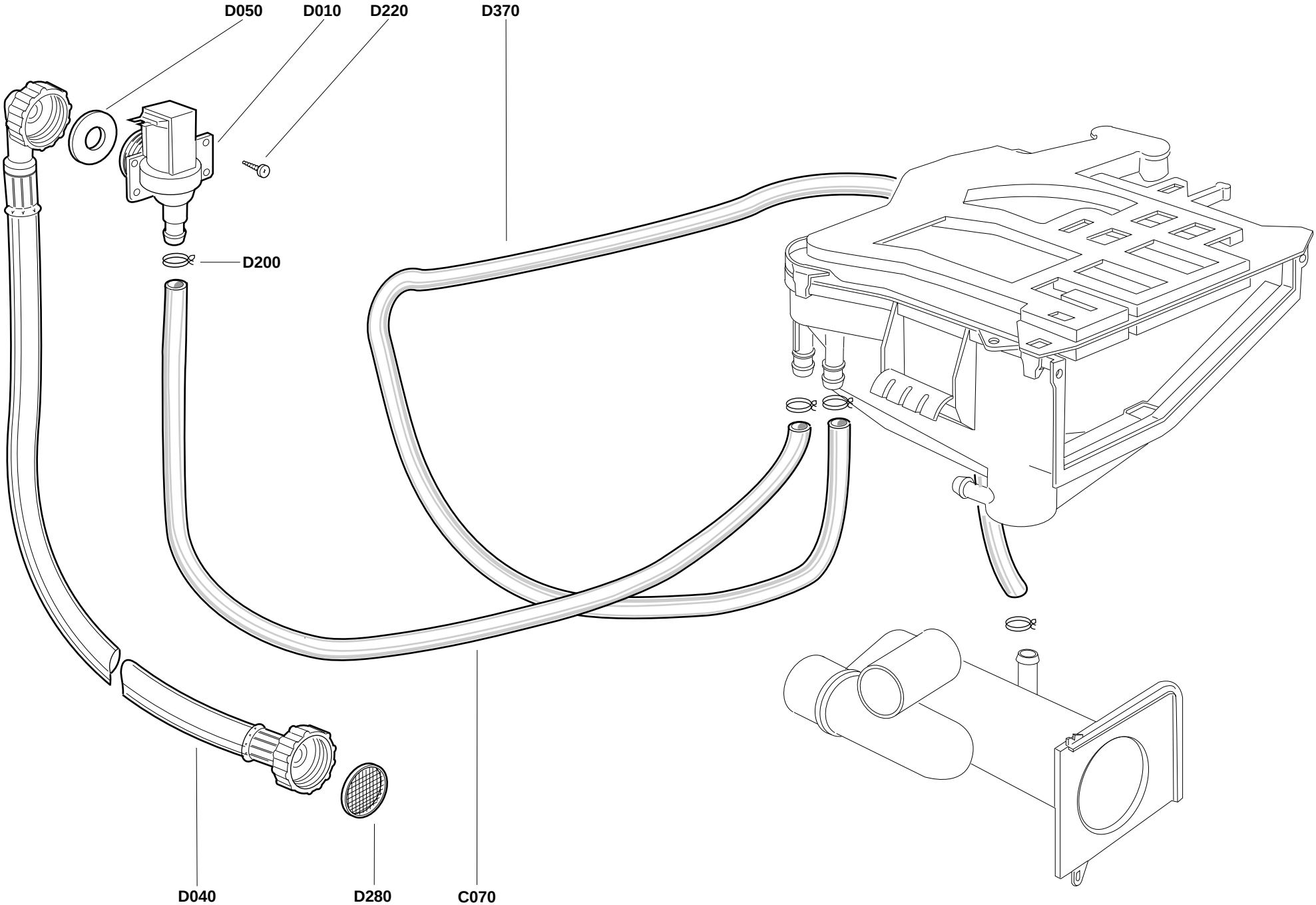
D050
D010
D220
D370
D200
D040
D280
C070

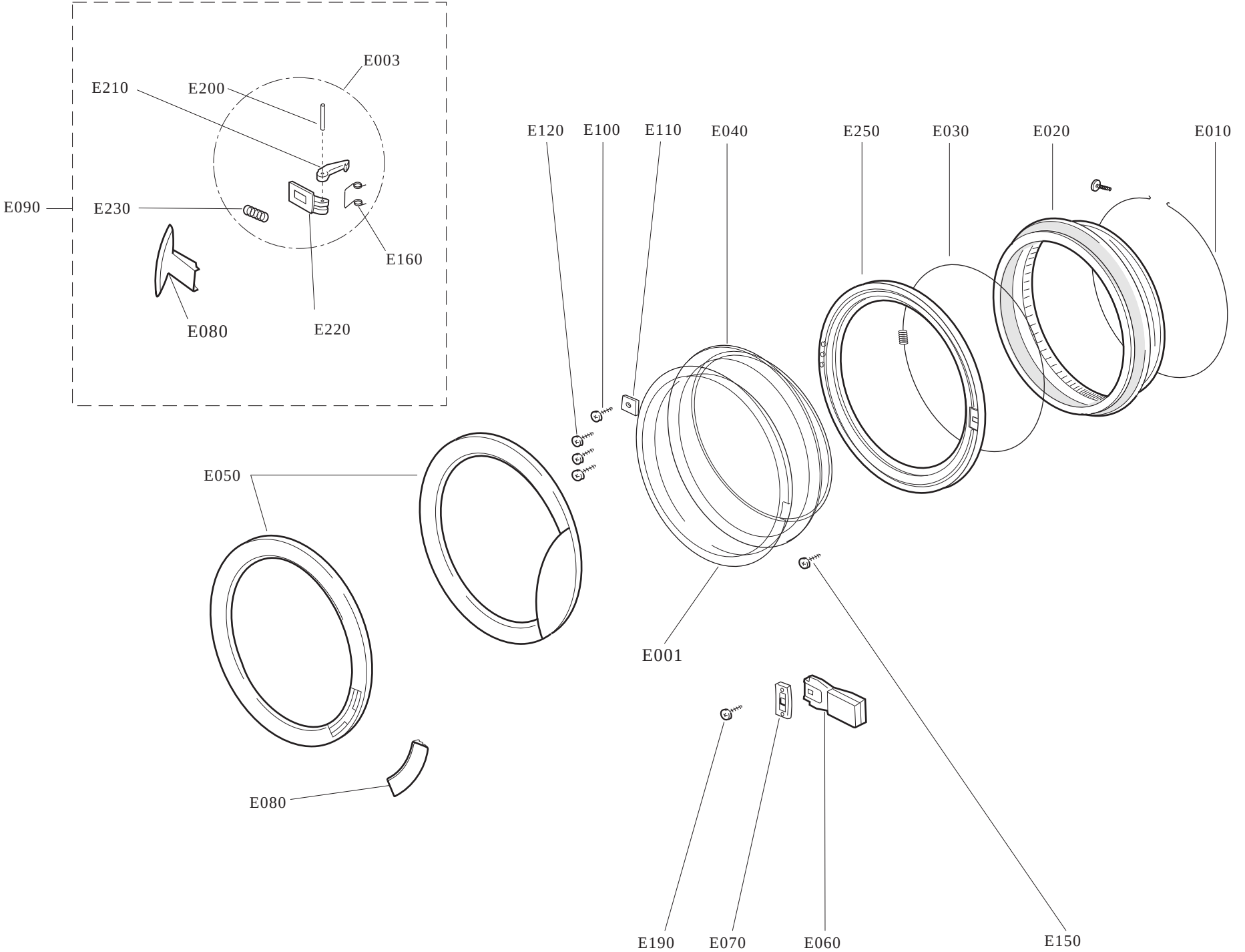
E003
E210
E200
E090
E230
E160
E080
E220
E120
E100
E110
E040
E250
E030
E020
E010
E050
E001
E080
E190
E070
E060
E150

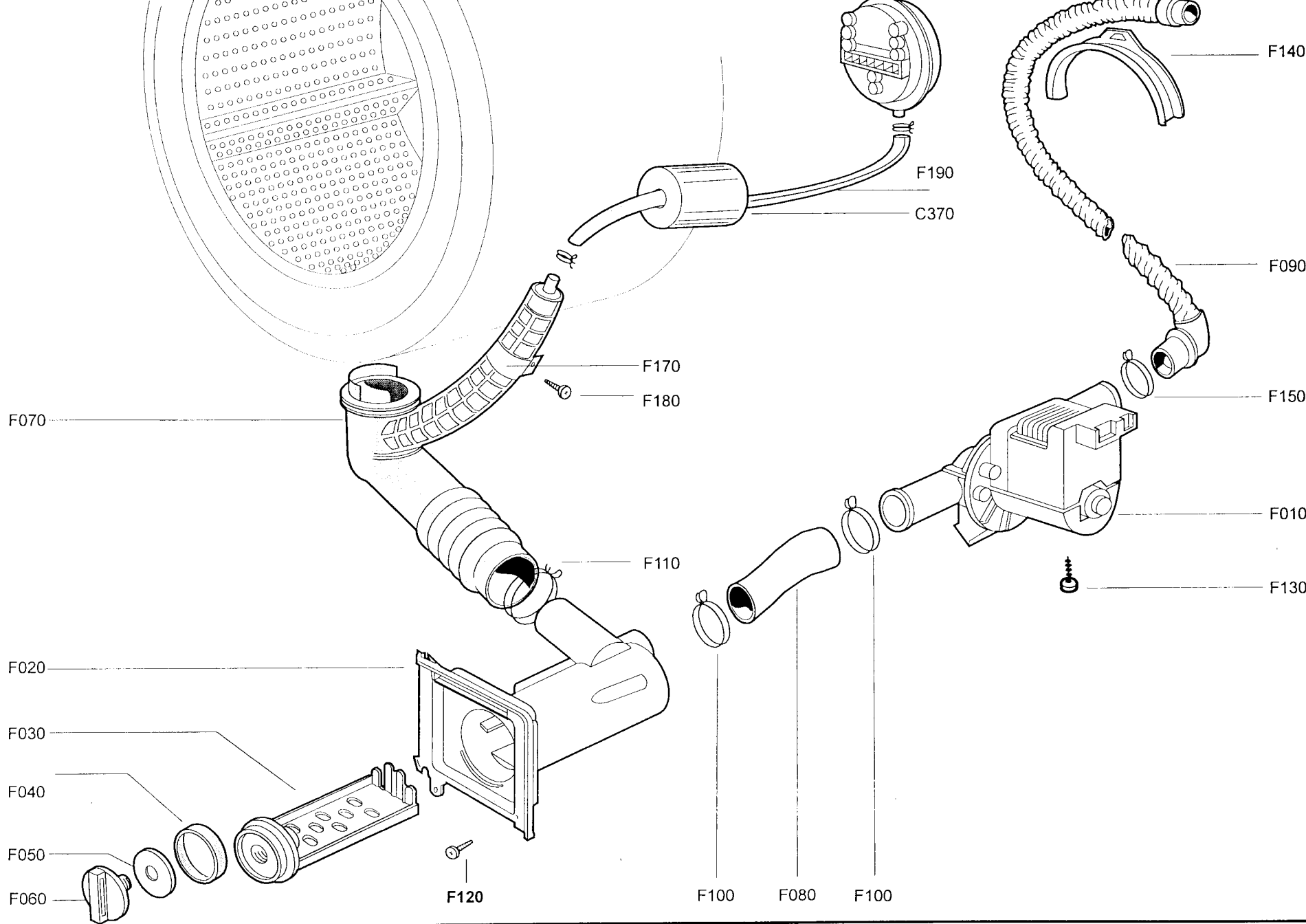
F140
F190
C370
F090
F170
F180
F150
F070
F010
F110
F130
F020
F030
F040
F050
F060
F120
F100
F080
F100

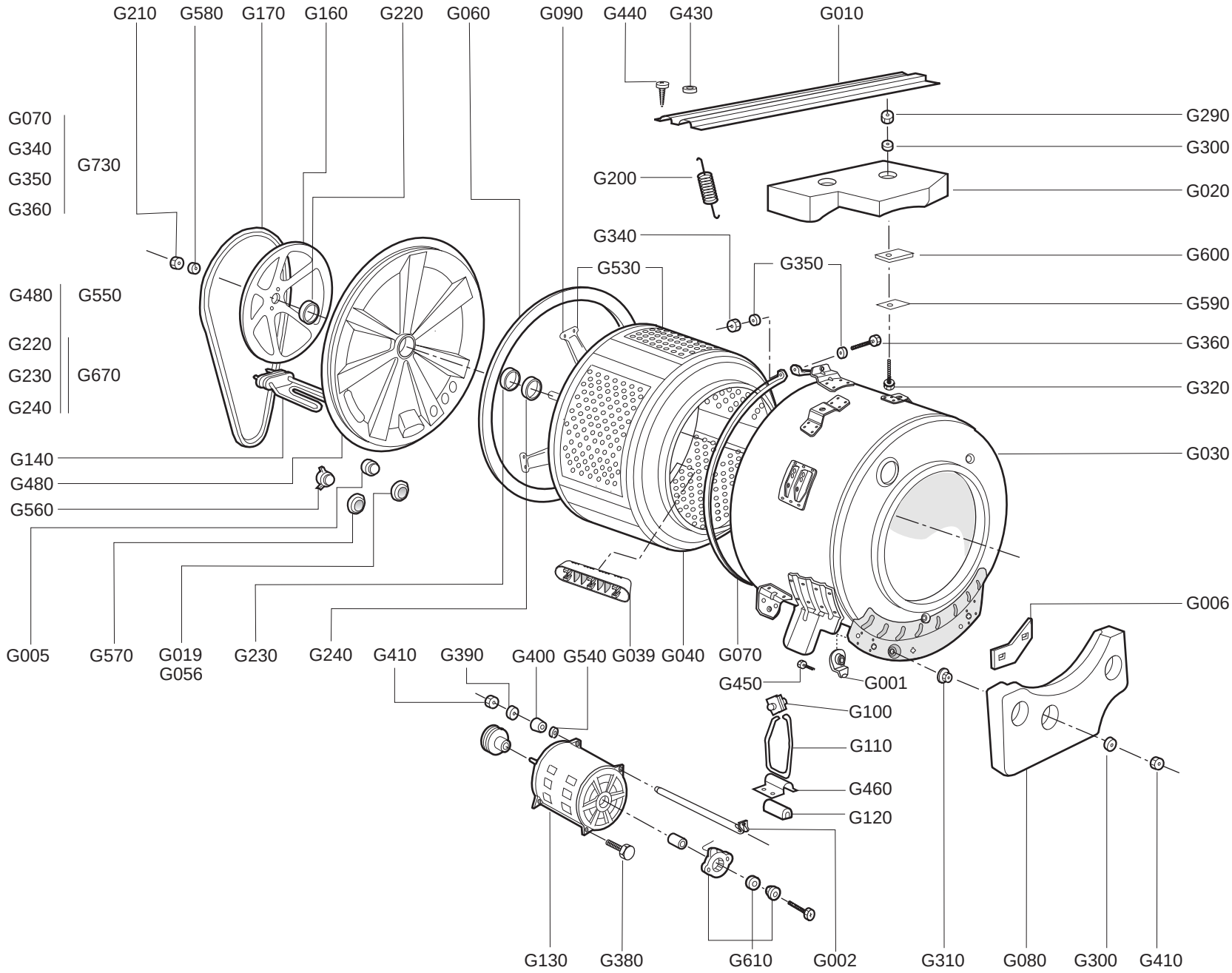
G210
G580
G170
G160
G220
G060
G090
G440
G430
G010
G070
G340
G350
G360
G730
G290
G300
G200
G020
G340
G600
G530
G350
G480
G550
G590
G360
G220
G230
G240
G670
G320
G140
G480
G560
G030
G006
G005
G570
G019
G056
G230
G240
G410
G390
G400
G540
G039
G040
G070
G450
G001
G100
G110
G460
G120
G130
G380
G610
G002
G310
G080
G300
G410